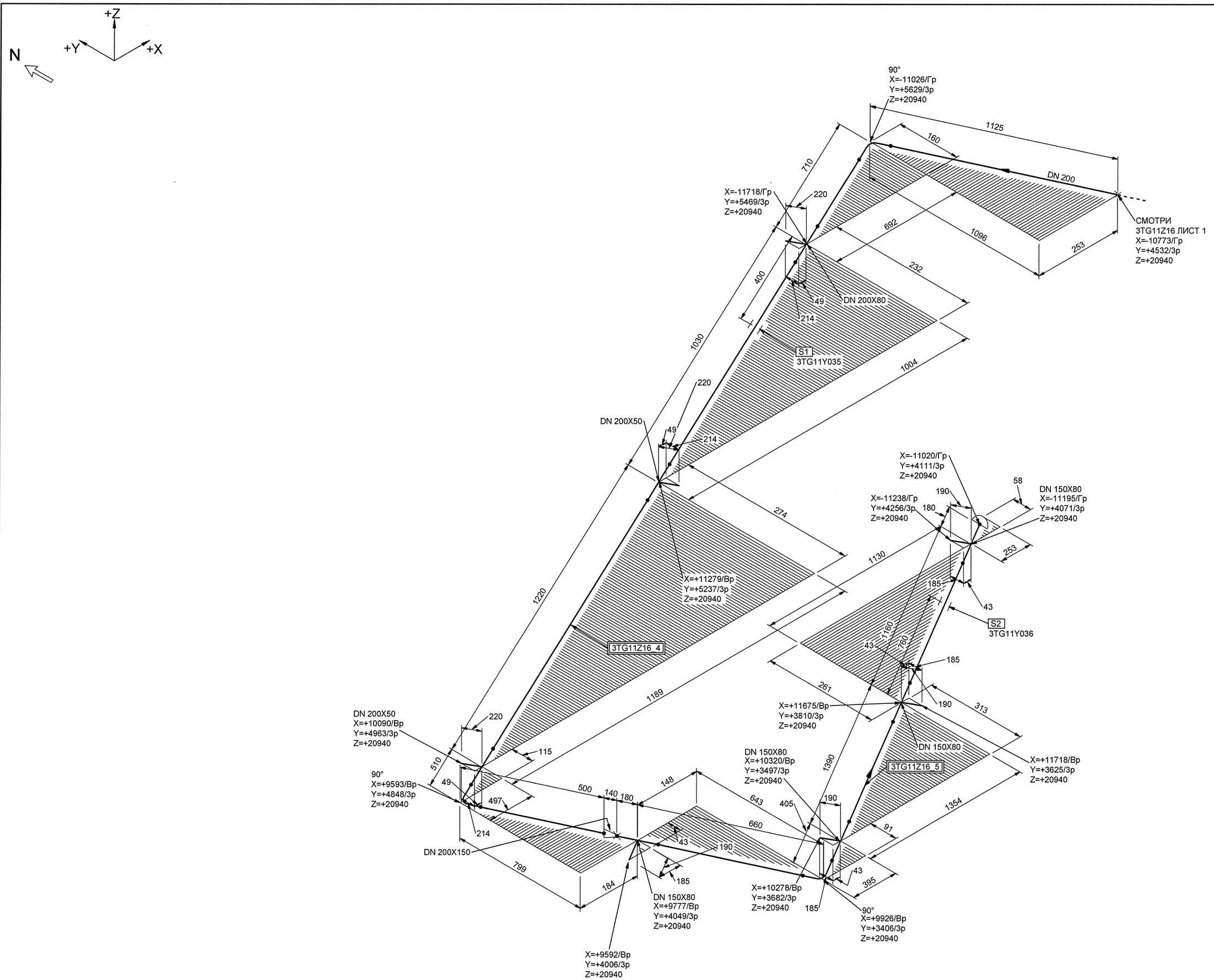

МОНТАЖНЫЕ ЭЛЕМЕНТЫ

ПОЗ	НАИМЕНОВАНИЕ	КОЛ	МАТЕРИАЛ	МАССА ЕД-ЦЫ, КГ
1	3TG11Y035 ОПОРА СКОЛЬЗЯЩАЯ	1		-
2	3TG11Y036 ОПОРА НЕПОДВИЖНАЯ	1		-

БЛОКИ:

3TG11Z16_4;3TG11Z16_5

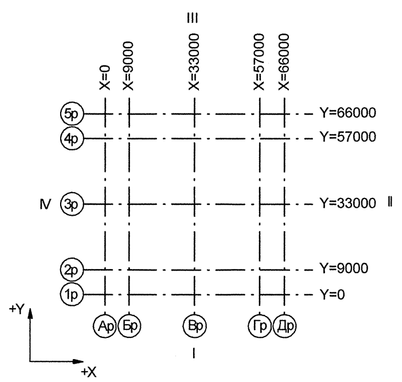

Номер трубопровода - IX
Подведомственность - ПБ 03-585-03
Категория трубопровода по ПБ 03-585-03 - V В
Класс безопасности по НП-001-97 - 4
Категория сейсмостойкости по НП-031-01 - III
Рабочие параметры: Pр= 0.54 МПа, tр=90°С
Параметры гидроиспытания: Pг=0.71 МПа, t не менее 5°С
Среда- Раствор борной кислоты 16-20г/дм3

Код блока	Трубопроводы проектируемые	Позиция детали	Условный проход	Координаты элементов в здании	Код оборудования/ Номер патрубка	Шов заводской	Шов монтажный	Резьбовое соединение	Позиция опоры Код опоры / код проходки	Направление среды	Переход	Штуцер	Код герметичной проходки/ код проходки
3TG11Z01_01		3	DN 100	Z+ 2700 X+ 175 Y- 2775	3TG11W01/N1				S8 3TG11Y01/РТ-997				3TG11J01/ТГ-235

ДОПОЛНИТЕЛЬНЫЕ ПОДПИСИ

ДОПОЛНИТЕЛЬНЫЕ ПОДПИСИ

Взам. инв. N

Подп. и дата

Инв. N подл. R3.00130.1.0.11

АРХИВНЫЙ ЭКЗЕМПЛЯР

Инв. № подл. R3.00130.1.0.11
Лист 20

Изм.	Кол.уч.	Лист	№ док.	Подпись	Дата
Инженер		Козлова			22.05
Пров.вед.инж.		Веренцова			22.05
Пров.нач.гр.		Жук			15.05
Н.контр.		Краснояров			15.05

R3.TG11.3072.011.01.00.003

Ростовская АЭС Блок 3

Реакторное отделение
Герметичная часть
Трубопроводы расхолаживания бассейна выдержки

Стадия	Лист	Листов
р	2	2

Изометрический чертеж
3TG11Z16

ОАО "НИАЭП"
2012

Формат А1